0JWT.304.725

ME2401

技术要求：

1、CW(出轴端看)。

2、传感器采用兴利公司正余弦编码器。

3、绝缘等级：H级

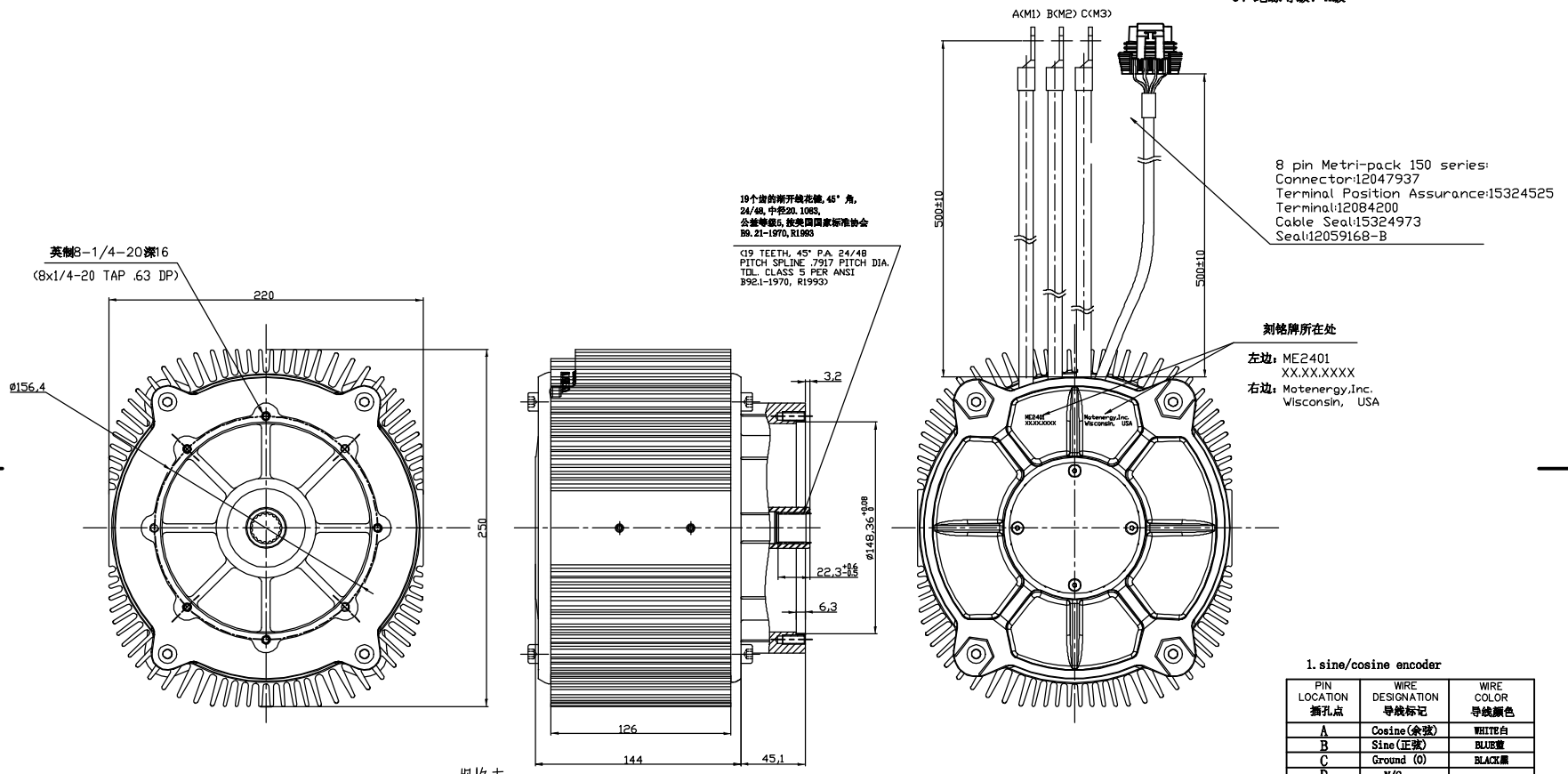

1. sine/cosine encoder

PIN LOCATION 插孔点	WIRE DESIGNATION 导线标记	WIRE COLOR 导线颜色
A	Cosine(余弦)	WHITE白
B	Sine(正弦)	BLUE蓝
C	Ground (0)	BLACK黑
D	N/C	
E	Vm (+5V)	RED红
F	Shield(保护)	GREEN绿
G	Temp1	YELLOW(-)黄
H	Temp2	YELLOW(+)黄

规格表

额定电压 (V.DC)	功率 (KW)	额定转速(RPM)	额定电流 (A)
144	20.3	6000	157

旧底图总号
底图总号
日 期	签字

标记	处数	更改文件号	签 字	日 期
设 计	朱伟伟	标准化		
校 对	李小平	审 定		
审 核				
工 艺		日 期	24.01.29	

图样标记	数量	重量	比例
M			
共 页	第 页		

金坛市微特电机有限公司
JINTAN MICRO&SPECIAL MOTOR CO.,LTD.

外形图

0JWT.304.725